Bestellblatt
Feuille de commande

ancoPLUS®/ancoFORTE®/ZEUS®

Durchstanzbewehrung
Armature de poinçonnement

Bauobjekt: *Projet:*		Liefertermin: *Date de livraison:*	
Bauteil: *Partie:*		Bestelldatum: *Date de commande:*	
Plan-Nr.: *N° plan:*	Liste Nr.: *Liste n°:*	gezeichnet: *Dessiné:*	geprüft: *Vérifié:*
Bauingenieur / *Ingénieur civil:*	Bauunternehmer / *Entrepreneur en bâtiment*	Lieferadresse / *Adresse de livraison:*	

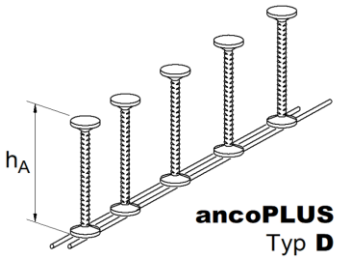

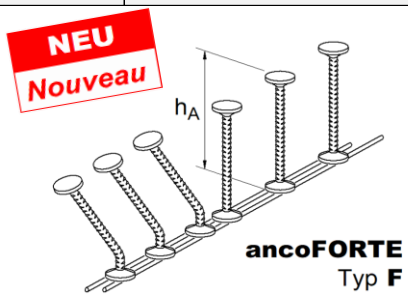

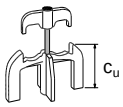

*) cu = Betonüberdeckung
Enrobage

ancoPLUS®/ ancoFORTE®

Pos. *Pos.*	**Typ** *Type* **ancoPLUS > D** **ancoFORTE > F**	**h_A** (mm)	**Farbe** *Couleur*	**Anzahl** *Quantité* (Stk.-pce.)	**Bemerkung** *Remarques*	**Distanzhalter** *Clip de montage* *c_u (mm)
Bsp. 1	***DX2-0185***	*185*	*weiss*	-		*Duo-20*
Bsp. 2	***FG5-0385***	*385*	*gelb*	-		*Duo-30*

ZEUS®

Pos. *Pos.*	**ZEUS-Typ** *Type ZEUS*	**Abmessungen** *Dimensions*			**Anzahl** *Quantité* (Stk.-pce.)
		s (mm)	**g** (mm)	**b** (mm)	

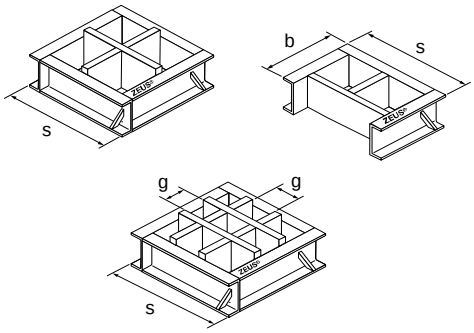

03.2023

ancotech

ANCOTECH AG
CH-8157 Dielsdorf
Tel: 044 854 72 22
Mail: bestellungen@ancotech.ch

ANCOTECH SA
CH-1728 Rossens
Tel: 026 919 87 77
Mail: commande@ancotech.ch

E-Mail:
info@ancotech.ch
Web:
www.ancotech.ch